AIM-38

10.1" 工业平板电脑
内置Intel® Atom™ 处理器

特性

- Intel® Atom™ 处理器，支持Windows 10 IoT & Android 6.0双操作系统
- 10.1寸WUXGA电容式多点触控屏，康宁GG3玻璃适用于工业环境
- 无线通信：包括WLAN, BT, NFC & 4G LTE
- 可选底座：包含车载底座、桌面底座和标准VESA底座
- 可选的扩展模块：包括1D/2D扫码仪和LAN+COM接口
- 可选配件：包含触控笔、手带和肩带等
- 其他模块、配件可视应用方式客制

规格

核心	处理器	Intel® Atom™ x7-Z8750 quad-core, 1.6 Ghz (2M cache, up to 2.56 Ghz)
	内存	4 GB LPDDR3 (up to 8 GB)
	操作系统	Windows 10 IoT Enterprise, AIM Android 6.0
存储	eMMC	64 GB default (up to 128 GB)
显示屏	类型	10.1" FHD LCD
	分辨率	WUXGA 1920 x 1200
	高亮度	380/800cd/m^2 (optional)
触控屏	结构	10-Point P-CAP multiple touch Corning® Gorilla® Glass 3
音频	扬声器	2 x internal speaker(2W)
	音频孔	1 x audio combo jack, Combination of stereo audio output and mono microphone input
摄像头	前置	2.0-megapixel auto-focus camera
	后置	5.0-megapixel auto-focus camera with LED flash
传感器		Ambient Light Sensor, G-sensor / eCompass
扫码器	扫码器(可选)	Integrated 1D/2D barcode scanner
I/O端口	标准I/O	1 x Micro HDMI, 1 x USB 3.0, 1 x Combo audio jack, 1 x 19 Vdc-in jack, 1 x SIM card reader, 1 x Micro SD card reader
	扩展I/O	1 x AIM module pogo pin connector at rear, supporting AIM extension modules
	底座Pin脚	1 x 16 pin pogo pin connector
	按键	1 x Power button, 2 x Volume keys (Up/Down), 1 x Programmable key
	LED指示灯	Full: Green (100%), Charging: Blue, Low: Red (≤10%)
无线通信	WLAN/蓝牙	IEEE 802.11a/b/g/n/ac, Bluetooth® v4.1
	WWAN(可选)	4G LTE module with AGPS
	NFC	13.65MHz, comapatible with ISO15693, ISO14443A, ISO 14443B, FeliCa
GNSS	卫星系统(可选)	Standalone GPS supports GLONASS, Beidou
电源	电源适配器	DC Jack: 19V/3.41A, Docking pogo: 9V/2A
	电池	Hot-swappable smart battery with capacity LED indicators; Capacity: 26 WHr Operating time: Approx. 5.5hrs operation (dependent on user scenario*), Charging time: <3hrs
外观	尺寸 (W x D x H)	280 x 18.3 x 180.1 mm (11 x 0.7 x 7.1 in)
	重量	Approx. 980 g (2.2 lb)
环境	工作温度	-10 ~ 50 °C (14 ~ 122 °F)
	存储温度	-20 ~ 70 °C (-4 ~ 158 °F)
	IP等级	IP65
	抗冲击	Operating: 10~20 G, 11 ms, Non-operating: 50 G ,11 ms
	抗震动	Operating: (5~500 Hz) 0.5~1 G, Non-Operating: (5~500 Hz) 0.04 PSD
	湿度	Operating: 10 ~ 90% @ 40 °C non-condensing Storage: -10 ~ 95% non-condensing
	海拔	Operating: sea level 0 to 3048m (10k ft), Storage: sea level 0 to 12192m (40k ft)
	落摔测试	Up to 120cm (4 ft) on to plywood over concrete
	认证/安全性/EMC	UL, CB, LVD + Energy Star 6.1, CE, FCC, IC, VCCI, BSMI FCC ID, TELEC, NCC, SRRC, RCM

*: 电池操作和充电次数视情况而定，如：屏幕亮度、应用方式、电量管理、电池状态、使用者设定等等。测试方式：JEITA 2.0

尺寸

单位:mm

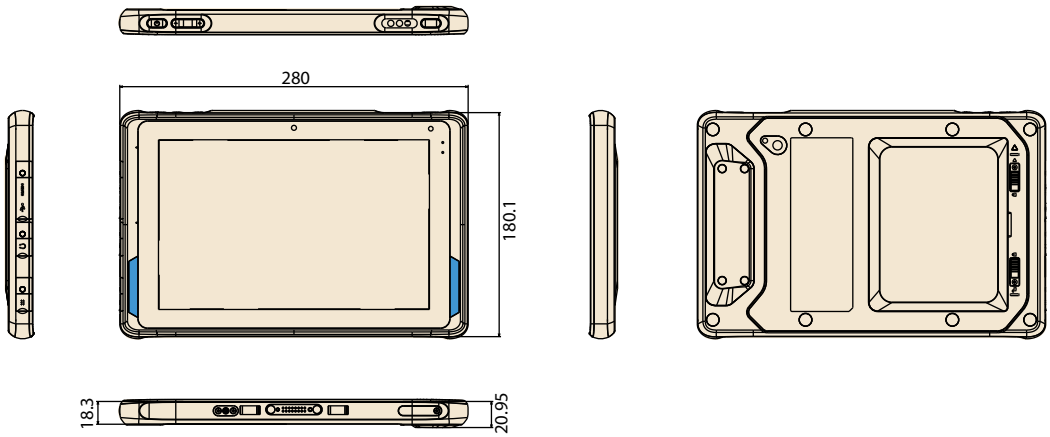

前/后/侧边 I/O视图

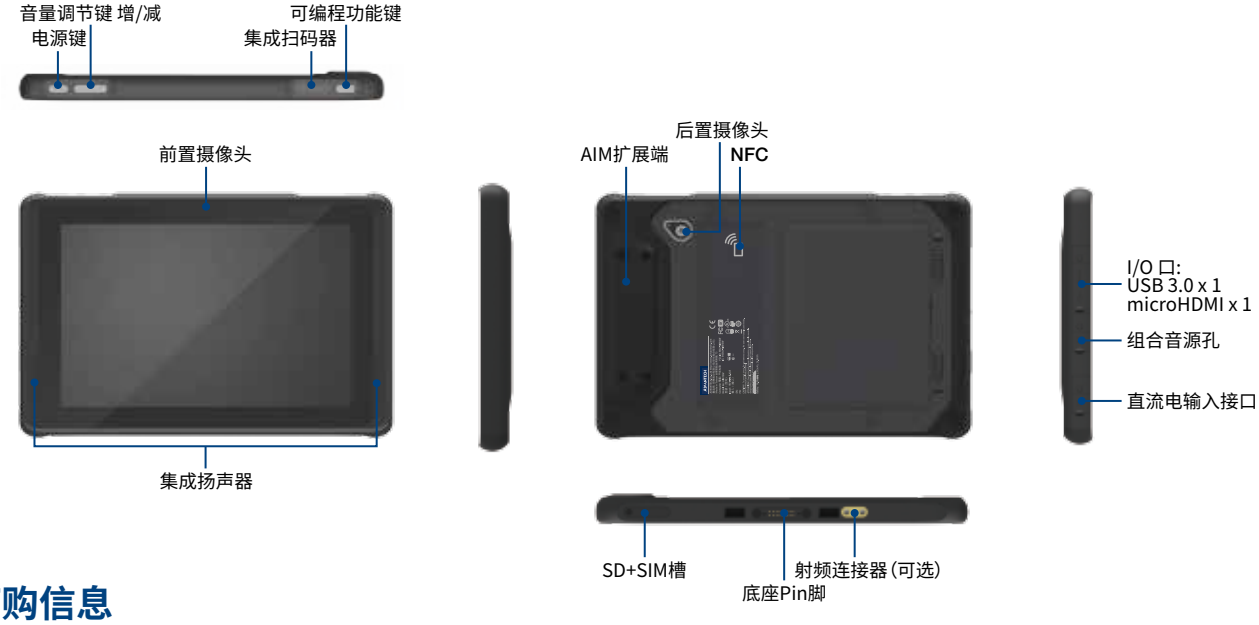

订购信息

Part Number	Configurations										
	Color	CPU	Memory	Storage	LCD	NFC	Wi-Fi/BT	LTE+GPS	F-Cam	R-Cam	OS
AIM-38CT-C2101000	Black	Intel® CHT I Z8750	4 GB	64 GB	380 nits	V	V	X	2 MP	5 MP	Win 10 IoT Enterprise
AIM-38CT-C2103000	Black	Intel® CHT I Z8750	4 GB	64 GB	380 nits	V	V	V (NA)	2 MP	5 MP	Win 10 IoT Enterprise
AIM-38CT-C2105000	Black	Intel® CHT I Z8750	4 GB	64 GB	380 nits	V	V	V (EU)	2 MP	5 MP	Win 10 IoT Enterprise
AIM-38CT-C2104000	Black	Intel® CHT I Z8750	4 GB	64 GB	800 nits	V	V	V (NA)	2 MP	5 MP	Win 10 IoT Enterprise
AIM-38CT-C2106000	Black	Intel® CHT I Z8750	4 GB	64 GB	800 nits	V	V	V (EU)	2 MP	5 MP	Win 10 IoT Enterprise
AIM-38CT-C3101000	Black	Intel® CHT I Z8750	4 GB	64 GB	380 nits	V	V	X	2 MP	5 MP	Android 6.0
AIM-38CT-C3103000	Black	Intel® CHT I Z8750	4 GB	64 GB	380 nits	V	V	V (NA)	2 MP	5 MP	Android 6.0
AIM-38CT-C3105000	Black	Intel® CHT I Z8750	4 GB	64 GB	380 nits	V	V	V (EU)	2 MP	5 MP	Android 6.0
AIM-38CT-C3104000	Black	Intel® CHT I Z8750	4 GB	64 GB	800 nits	V	V	V (NA)	2 MP	5 MP	Android 6.0
AIM-38CT-C3106000	Black	Intel® CHT I Z8750	4 GB	64 GB	800 nits	V	V	V (EU)	2 MP	5 MP	Android 6.0

可选配件

Part Number	Description
1700001947	Power Cord UL 2P 7A 125V 183cm
1700002141	Power Cord PSE 2P 7A 125V 183cm
1700008972	Power Cord CCC 2P 2.5A 250V 183cm
1700001948-11	Power Cord EU 2P 2.5A 250V 183cm
Y4AAIM10019	AIM-38 Adaptor(DC-in to 2P)

可选配件

Description
1 x AIM-38
1 x AC/DC adaptor
1 x 2-pin power cord (USA)

VESA 底座

AIM-38 VESA底座

特性

- 9~32 V 宽压输入
- VESA (75 x 75 mm)标准底座
- -10~50°C (14~122°F) 工作温度
- 稳定的底座连接口，便于办公应用

CE FCC

规格

		AIM 10 VESA Advanced Dock	AIM 10 VESA Dock with USB
I/O		2 x USB 3.0/2.0 1 x RS-232 COM 1 x Gigabit LAN 1 x Power jack	2 x USB 2.0 1 x Power jack
支架		N/A	N/A
电源	输入电压	9 – 32V	19V
外观	尺寸 (W x D x H)	159.13 x 75.49 x 227 mm (6.3 x 2.9 x 8.9 in)	159.13 x 75.49 x 227 mm (6.3 x 2.9 x 8.9 in)
	重量	0.282 kg (0.62 lb)	0.28 kg (0.61 lb)
环境	工作温度	-10 ~ 50 °C (14 ~122 °F); 0 ~ 40 °C (32 ~104 °F) for charging	-10 ~ 50 °C (14 ~122 °F); 0 ~ 40 °C (32 ~104 °F) for charging
	存储温度	-20 ~ 70 °C (-4 ~ 158 °F)	-20 ~ 70 °C (-4 ~ 158 °F)
	安全性	UL, CB, LVD, CCC	UL, CB, LVD, CCC
	认证	CE, FCC, CCC	CE, FCC, CCC

尺寸

单位：mm

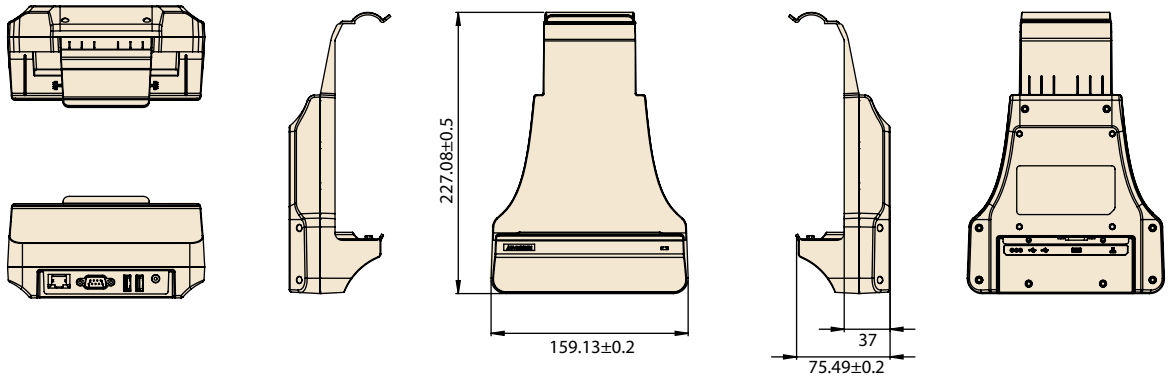

订购信息

Part Number	Description
AIM-VSD0-0470	AIM 10 VESA Advanced Dock
AIM-VSD0-0471	AIM 10 VESA Dock with USB

桌面型底座

AIM-38桌面型底座

特性

- -10~50°C (14~122°F) 工作温度
- 稳定的底座连接口，便于办公应用

CE FCC

规格

		AIM 10 Desk Advanced Docking Station	AIM 10 Desk Docking Station
I/O		2 x USB 2.0 1 x RS-232 COM 1 x Power jack 1 x HDMI	2 x USB 2.0 1 x Power jack
电源	输入电压	19V	19V
外观	尺寸 (W x D x H)	196 x 169.44 x 122.12 mm (7.72 x 6.67 x 4.81 in)	196 x 169.44 x 122.12 mm (7.72 x 6.67 x 4.81 in)
	重量	0.745 kg (1.64 lb)	0.73 kg (1.60 lb)
环境	工作温度	-10 ~ 50 °C (14 ~122 °F); 0 ~ 40 °C (32 ~104 °F) for charging	-10 ~ 50 °C (14 ~122 °F); 0 ~ 40 °C (32 ~104 °F) for charging
	存储温度	-20 ~ 70 °C (-4 ~ 158 °F)	-20 ~ 70 °C (-4 ~ 158 °F)
	安全性	CE, FCC, CCC	UL, CB, LVD, CCC
	认证	UL, CB, LVD, CCC	CE, FCC, CCC

尺寸

单位：mm

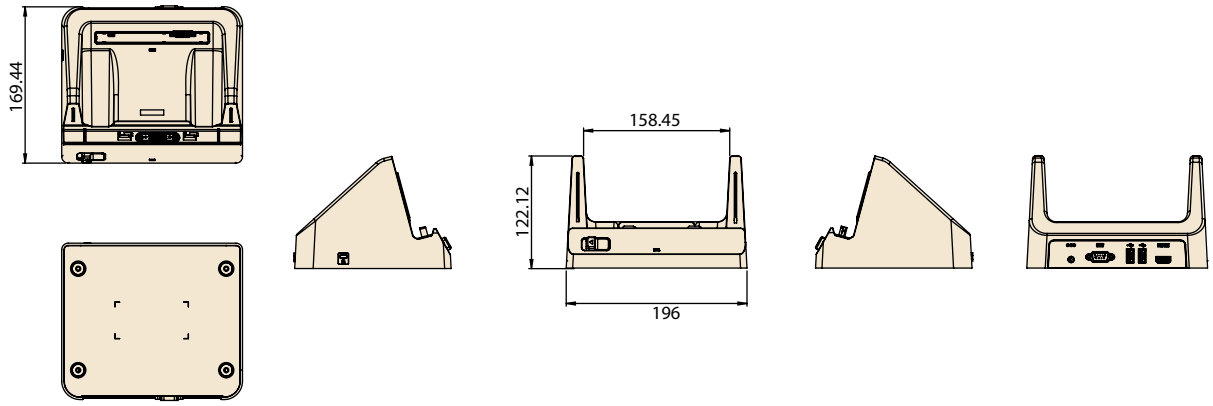

订购信息

Part Number	Description
AIM-OFD0-0480	AIM 10 Desk Advanced Docking Station
AIM-OFD0-0481	AIM 10 Desk Docking Station

多功能充电座

AIM-38多电池充电座

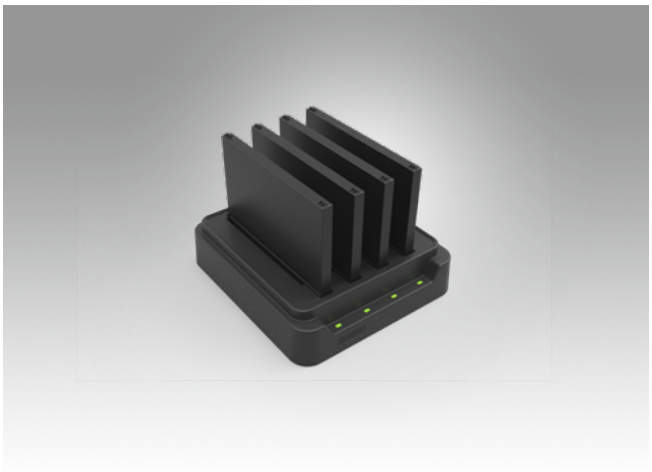

特性

- 同时可充电多达4块电池
- 提供过流和过压保护
- LED指示灯监控充电状态

规格

		Multi-Bay Charging Station for AIM
容量	电池数量	4
电源	充电电流	1 A
	充电电压	12.6 V
	输入电压	19 V
LED指示灯		Green: Full Amber: Charging Red: Error
外观	尺寸 (W x D x H)	144.2 x 155.4 x 39 mm (5.7 x 6.1 x 1.5 in)
	重量	0.48 kg (1.05 lb)
环境	工作温度	0 ~ 40 °C (32 ~104 °F)
	存储温度	-10 ~ 50 °C (14 ~ 122 °F)
	安全性	UL, CB, LVD, CCC, RCM
	认证	CE, FCC, CCC, RCM, BSMI

尺寸

单位:mm

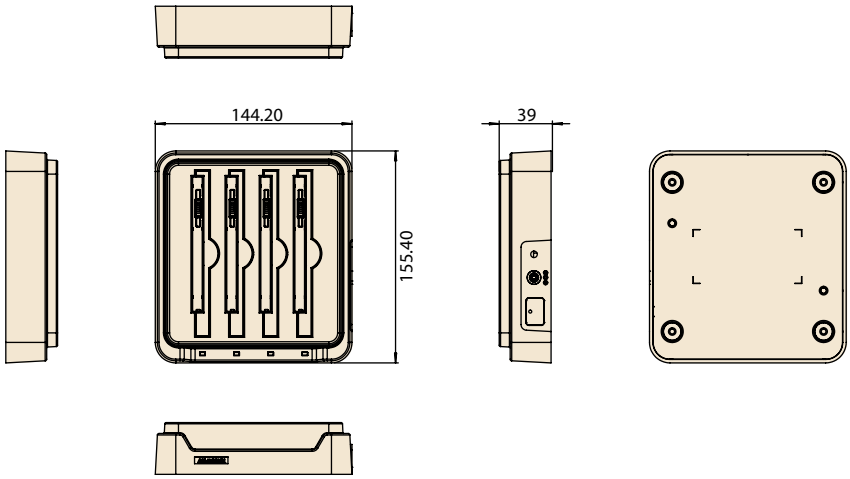

订购信息

Part Number	Description
AIM-MBC0-0051	Multi-Bay Charging Station for AIM

AIM-38扩充模组及配件

扩充模组

	扫码器(20°)	扫码器(70°)	LAN+COM模组	UHF RFID读取器
料号	**AIM-P511A0**	**AIM-EXT0-0041**	**AIM-EXT0-0046**	**AIM-EXT0-0047 (EU) AIM-EXT0-0049 (NA)**
特性	▪ Sensor: 640 x 480 CMOS sensor ▪ Illumination & Aiming: White LED illumination/Red LED dot aimer ▪ Frame rate: 30 fps ▪ Field of view: Horizontal: 37.8°; Vertical: 28.8°	▪ Sensor: 640 x 480 CMOS sensor ▪ Illumination & Aiming: White LED illumination/Red LED dot aimer ▪ Frame rate: 30 fps ▪ Field of view: Horizontal: 37.8°; Vertical: 28.8°	1 x 10/100 Ethernet port 1 x COM port	▪ RFID output power: 25 watt ▪ RFID antenna type: Linear polarization ▪ Frequency: EU: 867 ~ 869MHz; US: 913 ~ 917 MHz ▪ Tag standard supported: EPC Class 2 Gen. 2/ ISO 18000-6C
尺寸	130.2 x 38.7 x 27.8 mm (5.12 x 1.52 x 1.09 in)	130.2 x 38.7 x 32 mm (5.12 x 1.52 x 1.25 in)	130.2 x 70 x 29 mm (5.12 x 2.75 x 1.14 in)	130.2 x 63.6 x 65.9 mm (5.12 x 2.5 x2.59 in)
重量	0.042 kg (0.092 lb)	0.042 kg (0.092 lb)	0.078 kg (0.171 lb)	0.08 kg (0.176 lb)

配件

	手背带	肩背带	触控笔	电表电池
料号	**AIM-SRP0-0000**	**AIM-SRP0-0001**	**AIM-P704**	**AIM-BAT0-0452**
颜色	Black	Black	Black	Black
尺寸	240 x 20 mm (9.44 x 0.78 in)	380 x 135 x 20 mm (14.96 x 5.31 x 0.78 in)	140 x 9.7 mm (5.51 x 0.38 in)	120 x 87 x 7.5 mm (4.72 x 3.43 x 0.30 in)
重量	0.022 kg (0.048 lb)	0.05 kg (0.11 lb)	0.02 kg (0.044 lb)	0.147 kg (0.324 lb)