FWA-6080

2U 单路网络安全设备

特点

- 1 个 AMD EPYC™ 7003 处理器
- 16 个 DDR4 3200/2933 R-DIMM 内存，系统容量高达 4TB
- 8 个NMC网络夹层插槽，每个插槽的吞吐量为 16GB/s
- 2 个前置 2.5 英寸 SATA/PCIe 第 4 代 SSD 固态硬盘
- 冗余 F/W 镜像，最大限度地减少故障排除所需的资源
- 研华 IPMI 为带外管理和诊断提供高等级安全保护

规格

型号		FWA-6080-01A1R
产品形态		2U - 上架式
处理器	CPU	第三代AMD EPYC™ 7003 系列 处理器高达240W
	内核数	高达64 个内核
	处理器基本频率	高达 3.7GHz
	L3 Cache	32MB shared by 8 cores
	芯片	None
	BIOS	AMI EFI 64Mbit
Virtualization		AMD-V™
内存	类型	DDR4, 3200/2933MHz
	最大容量	1024GB (64GB/卡槽
	插槽	16 x 288-pin RDIMM
	ECC	支持
网络	控制芯片	2 x Intel i210-AT, 1 x Realtek PHY
	1GbE	2 x 1GbE RJ45（通过intel i210-AT管理）, 1 x 1GbE RJ45（通过Realtek PHY进行IPMI管理）
	LAN Bypass	支持NMC
扩展	PCIe x16	2 x low-profile PCIe gen4x16 卡槽, 1 x 10.5" FHFL PCIe gen4 x16 slot (向后兼容3/4 PCIe 卡)
	NMC	8
存储	2.5" HDD/SSD/NVMe	2 (U.2 PCIe NVMe
	M.2 SSD	2 x M.2 2280 SSD卡槽
I/O	串口	1 (RJ45)
	USB3.0	2
	LED 指示灯	1 x LED灯, 1 x LED警示灯，1 x Locate LED, 1 x Software-defined LED
	VGA	1 (rear)
	其他	1 x 电源键 1 x 软定义按键
TPM		不支持 (可定制 Infineon TPM1.2/2.0 模组
LCD模组		不支持(可定制 21 列x 4 行文字显示
电源	电源类型	冗余1+1 AC (可定制冗余 DC PSU)
	功率	850W (可定制1300W DC)
	输入	AC: 100-127V ~ / 10A ; 200-240V ~ / 5A, 47-63Hz DC: -48V
	连接器	CRPS
环境	工作温度（风流0.7米/秒）	0 ~ 40 °C (32 ~ 104 °F)
	存储温度	-20 ~ 80° C (-4 ~ 167° F) 非冷凝状态下40° C @ 95% RH
	抗震性	支持SATA HDD: 0.5 Grms, IEC 60068-2-64, 5-500Hz, 1hr/axis
	冲击防撞	支持SATA HDD: 10G, IEC-60068-2-27, half sine, 11ms duration
冷却		3 x hot-swappable system FAN with smart FAN control
外部结构	材质	铁
	安装方式	2U 机架式安装
	尺寸(宽 x 高x 深)	438 x 88 x 600mm (17.24" x 3.46" x 23.62")
	重量	15Kg (G.W)
OS 支持		Linux (支持CentOS, Red Hat, Ubuntu, Fedora)
研华S/W软件包		QuickStart Linux Image (基于BSP的CentOS）包含 ▪ afru ▪ ipmitool ▪ LCD4Linux ▪ Advanced LBP Utility ▪ DPDK ▪ Intel QAT Individual packages: ▪ Advanced LBP Library ▪ DUI (Offline Diagnostics)
IPMI		运营商级BMC，符合IPMI v2.0，具有web界面，iKVM可根据要求提供(使用研华IPMI内核)
认证		CE/FCC/CB/UL/CCC

尺寸

单位 mm

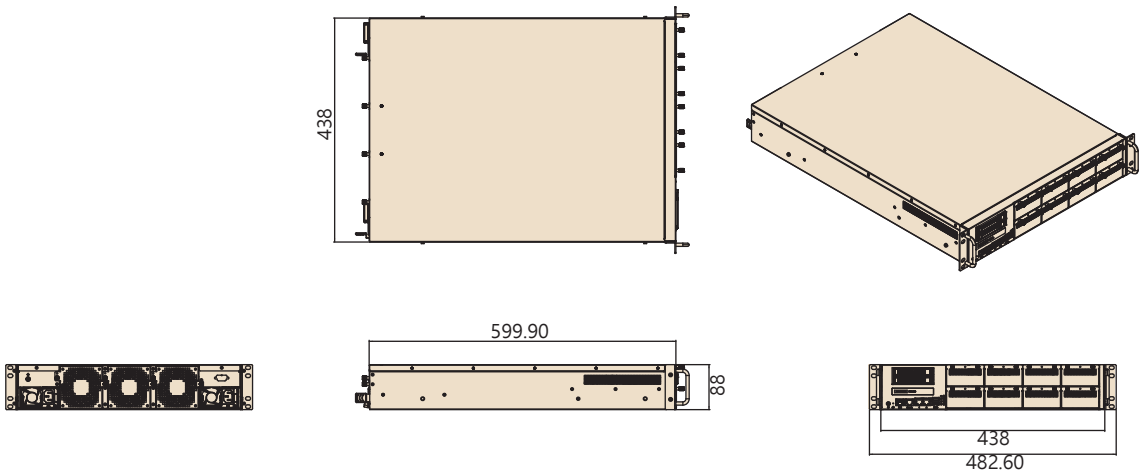

前面板I/O扩展布局图

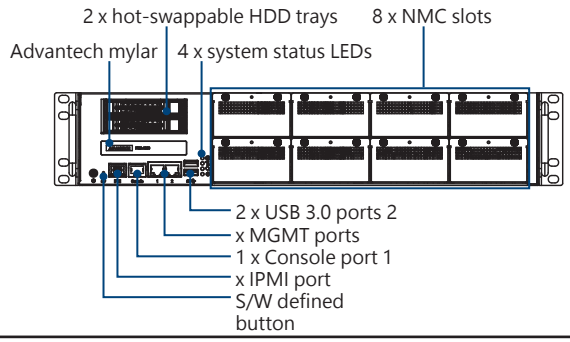

后面板I/O扩展布局图

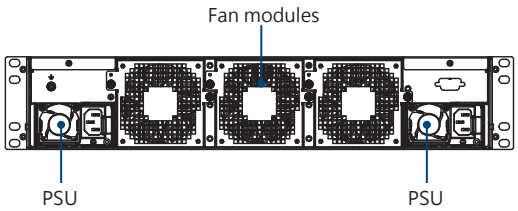

订购信息

料号	CPU	DDR4	NMC 卡槽	PCIex16 插槽	HDD 插槽	IPMI/BMC	TPM	USB3.0	MGMT. port	LCM	串口	PSU
FWA-6080-01A1R	Single socket for 3rd Gen. AMD EPYC™ 7003 series processor	16	8	3 (2x low-profile, 1x FHFL)	2	Yes	None	2	3	None	Yes	冗余 1+1 850W AC

包装清单

料号	说明
1700020691-01	M CABLE D-SUB 9P(F)/RJ45 220cm

可选电源接口

料号	说明
96PSRM-D800WCRP	DC 800W PSU CRPS module

可选附件

料号	说明
1702002600	Power cord 3P 180 cm, USA
1702002605	Power cord 3P 180 cm, Europe
1702031801	Power cord 3P 180 cm, UK
1700000237	Power cord 3P 180 cm, JP
1700009652	Power cord 3P 180 cm, China
9692326040E	TPM 2.0
9680016905	Slide rail