MOS-1120Y-0202E
MOS-1121Y-0202E
MOS-1120Y-1402E
MOS-1121Y-1402E

RS–232隔离模块, 2–Port, DB9, PCIe I/F

RS–422/485隔离模块, 2–Port, DB9, PCIe I/F

RS–232模块, DB37 to 4–port DB9, PCIe I/F

RS–422/485模块, DB37 to 4–Port DB9, PCIe I/F

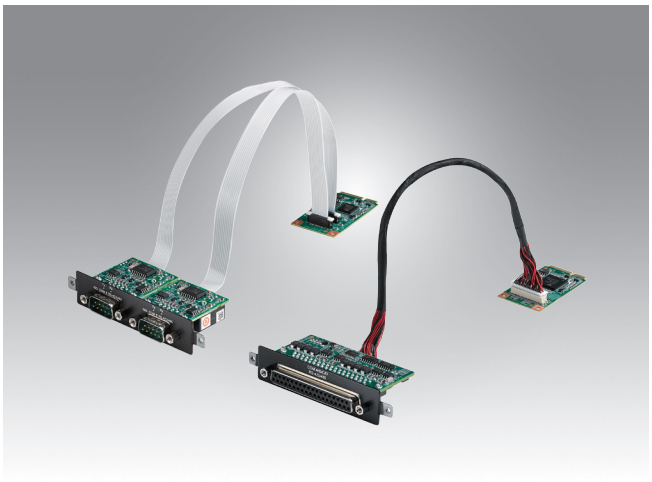

特性

- 符合研华iDoor标准规范
- 全尺寸MiNi PCIe接口，兼容PCI Express TM 1.2
- 数据传输速率达到921.6 kbps
- 支持波特率50bps ~ 921.6kbps
- 支持2/4端口RS–232/422/485隔离和非隔离保护
- 由PCIe即插即用自动分配I/O地址
- 支持操作系统:Windows XP/7/8/10和Linux
- XR17V352/XR17V354控制芯片

规格

常规	总线类型	PCI Express Mini Card Revision 1.2
	认证	CE, FCC class A
	接口	2 x DB9 for MOS–112XY–0202E 1 x DB37 for MOS–112XY–1402E
	尺寸	模块: 51 x 30 x 12.4 mm (2" x 1.18" x 0.49") I/O 接口: 95.6 x 19.4 x 41 mm (3.75" x 0.76" x 1.61")
	供电要求	400 mA @ +3.3 V for MOS–112XY–0202E 500 mA @ +3.3 V for MOS–112XY–1402E
通讯系统	控制芯片	XR17V352 for MOS–112XY–0202E XR17V354 for MOS–112XY–1402E
	数据位	5, 6, 7, 8
	数据信号	RS–232: TX, RX, RTS, CTS, DTR, DSR, DCD, DI, GND RS–422: TX+, TX–, RX+, RX–, (MOS–1121Y–1402E) TX+, TX–, RX+, RX–, CTS+, CTS–, RTS+, RTS– (MOS–1121Y–0202E) RS–485: Data+, Data–
	FIFO	256 bytes
	流控制	Flow Control RTS/CTS (MOS–1121Y–1402E不支持), Xon/Xoff
	奇偶校验	None, Odd, Even, Mark and Space
	速率	50 bps ~ 921.6 kbps
	停止位	1, 1.5, 2
保护	隔离保护	2,000 V_{DC} for MOS–112XY–0202E
	ESD 保护	15 KV
	EFT 保护	1,000 V
	浪涌保护	1,000 V_{DC}
软件	软件程序	ICOM Tools & Drivers
	系统支持	Windows XP/7/8/10, Linux
环境	相对湿度	5–95% RH, 非冷凝
	工作温度	-20 ~ 60℃(–4 ~ 140° F)
	储存温度	-40 ~ 85℃ (–40 ~ 185° F)

研伟科技 15323776600

尺寸图

单位: mm

MOS–112XY–0202E

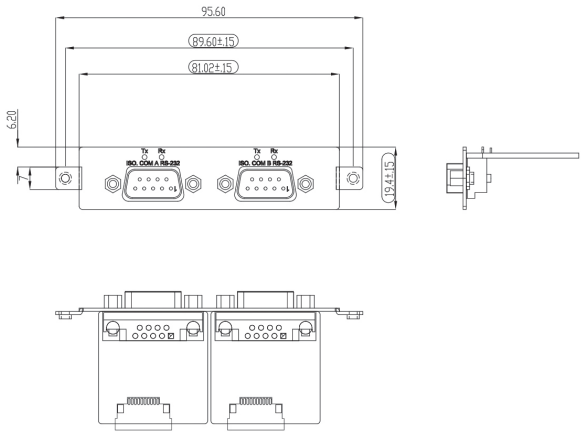

MOS–112XY–1402E

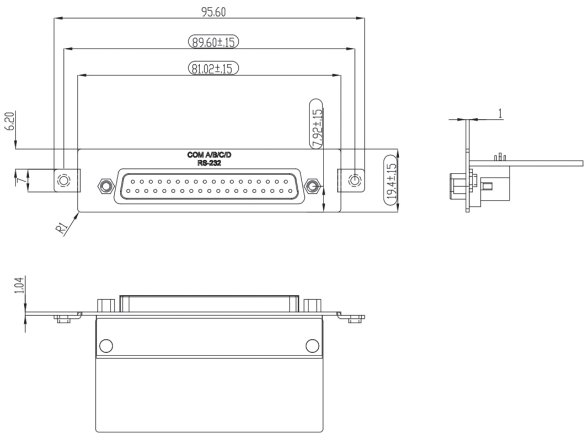

订购信息

料号	说明
MOS–1120Y–0202E	Isolated RS–232, 2–Ports, DB9, PCIe I/F
MOS–1121Y–0202E	Isolated RS–422/485, 2–Ports, DB9, PCIe I/F
MOS–1120Y–1402E	Non–Isolated RS–232, DB37 to 4–port DB9 (via cable), PCIe I/F
MOS–1121Y–1402E	Non–Isolated RS–422/485, DB37 to 4–Port DB9 (via cable), PCIe I/F

装箱单

料号	说明
–	1 x Mini PCIe card
–	2 x DB9 I/O plates (MOS–1120Y–0202E/ MOS–1121Y–0202E only)
–	1 x DB37 I/O plate (MOS–1120Y–1402E/ MOS–1121Y–1402E only)
1700025162–01	1 x Host to I/O plate cable
1700021869–01	1 x DB37–to–DB9 (4 ports) cable (MOS–1120Y–1402E/ MOS–1121Y–1402E only)
–	1 x Startup manual
–	1 x Warranty card